P1 y P4

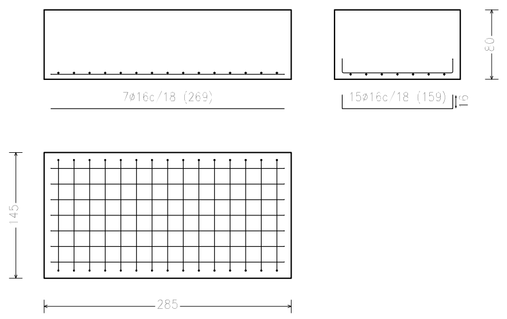

P5 y P8

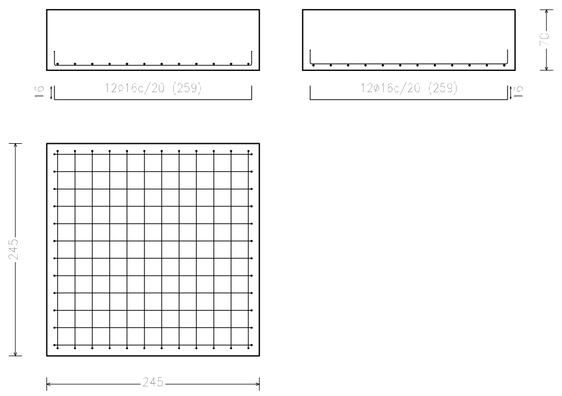

P9, P12 y P13

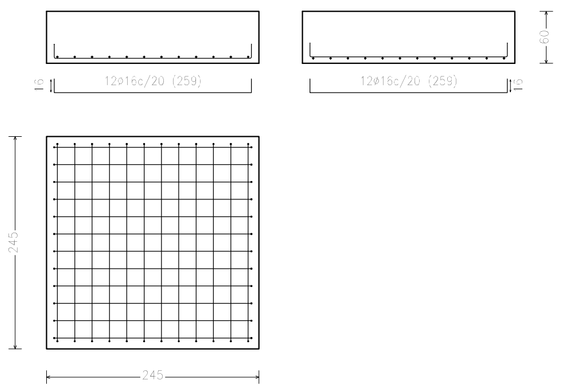

P17

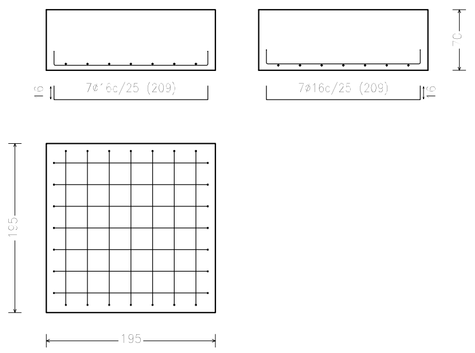

P18

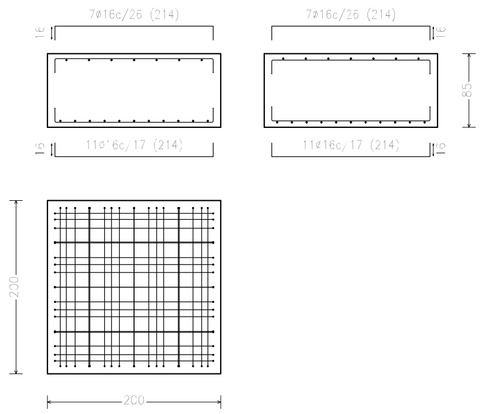

P19

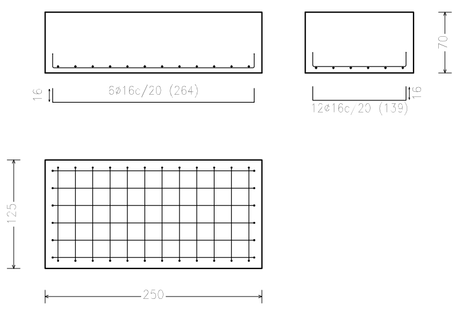

PG2, PG3, PG4, PG5, PG6, PG12, PG13, PG14, PG15, PG17, PG21, PG22, PG23, PG24 y PG25

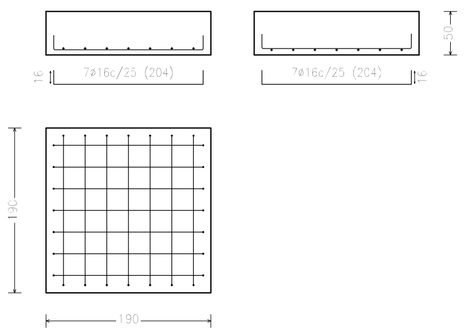

PG7, PG8, PG9, PG18, PG20 y PG26

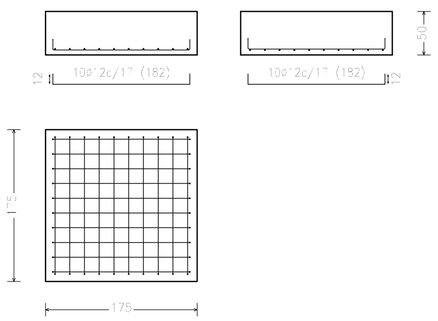

PR4

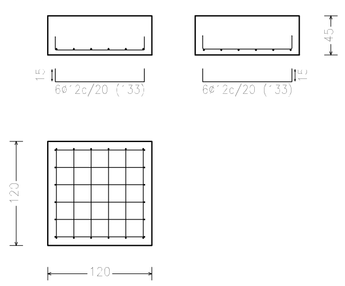

PG10 y PG19

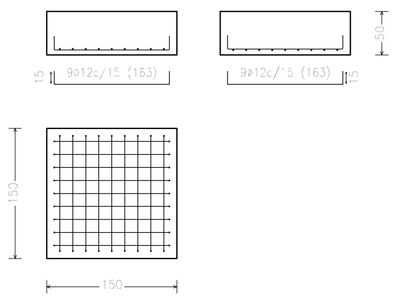

PG11

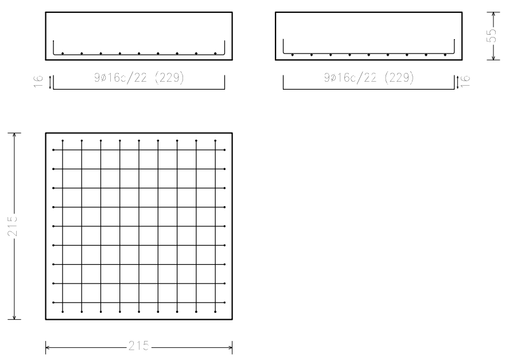

PG16

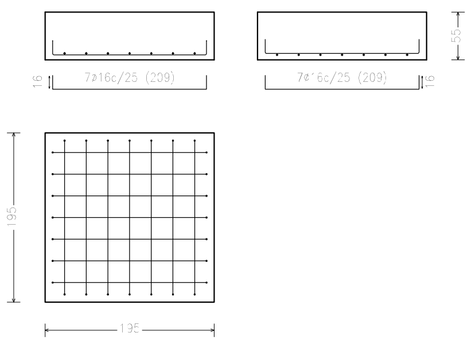

(P2-P3) y (P20-P21)

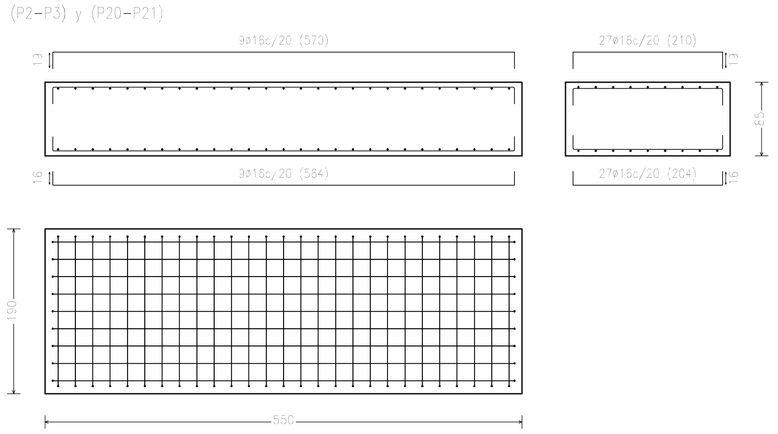

(P6-P7) y (P14-P15)

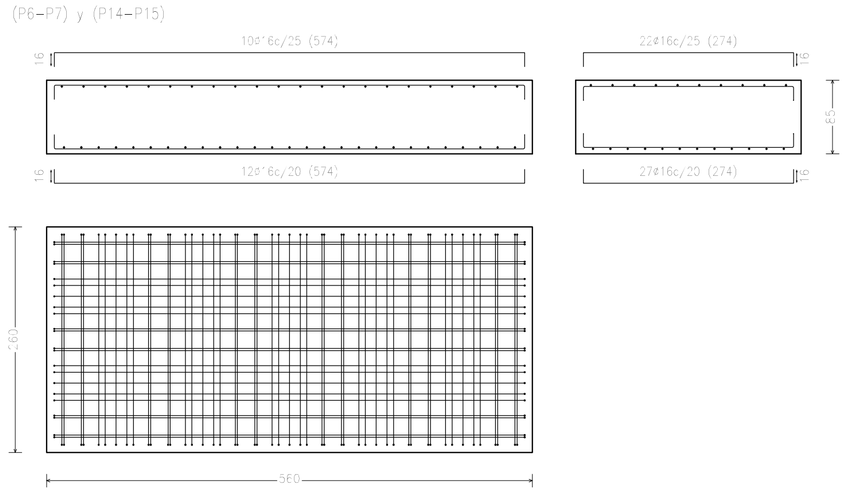

(P16-PR1)

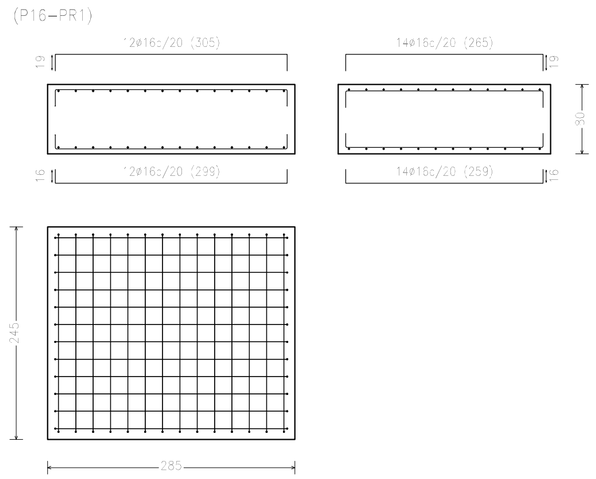

(P10-P11)

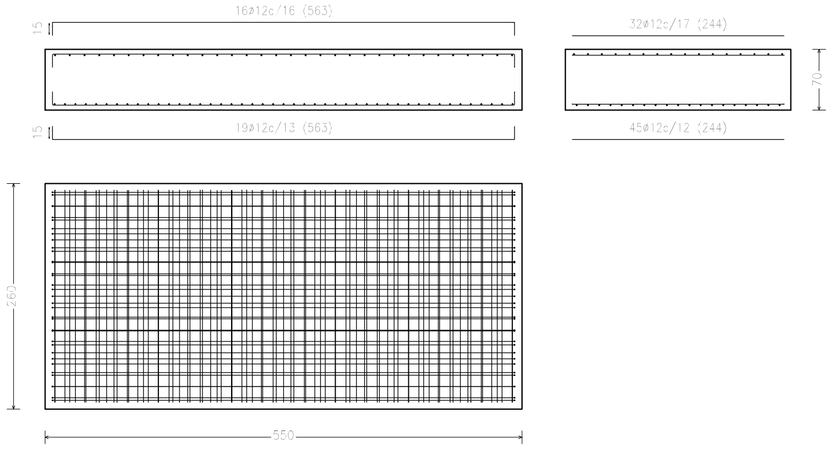

(P22-PR3)

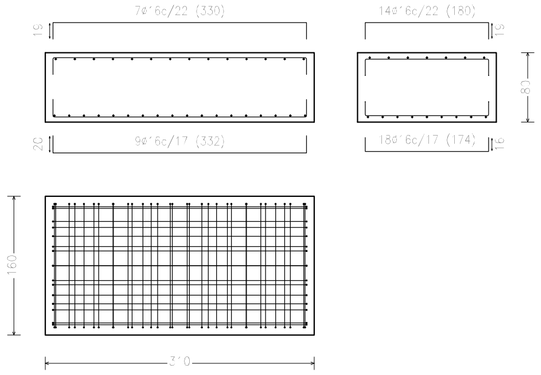

(PG1-PR2)

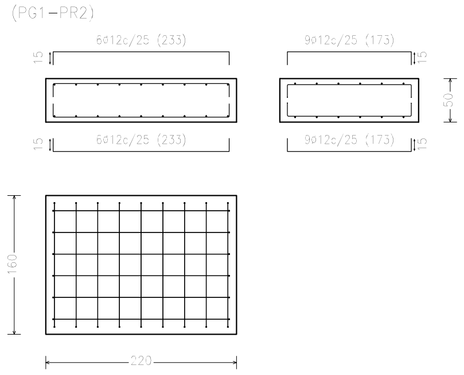

CUADRO DE ELEMENTOS DE CIMENTACIÓN						
Referencias	Dimensiones (cm)	Canto (cm)	Armado inf. X	Armado inf. Y	Armado sup.	Armado sup. Y
P1 y P4	285×145	85	7ø16c/18	15ø16c/18		
P5 y P8	245×245	70	12ø16c/20	12ø16c/20		
P9, P12 y P13	245×245	60	12ø16c/20	12ø16c/20		
P17	195×165	70	7ø16c/25	7ø16c/25		
P18	200×200	85	11ø16c/17	11ø16c/17	7ø16c/26	7ø16c/26
P19	250×175	70	5ø16c/20	12ø16c/20		
PG2, PG3, PG4, PG5, PG6, PG12, PG13, PG14, PG15, PG17, PG21, PG22, PG23, PG24 y PG25	190×190	50	7ø16c/25	7ø16c/25		
PG7, PG8, PG9, PG18, PG20 y PG26	175×175	50	10ø12c/17	10ø12c/17		
PR4	120×125	45	6ø12c/20	6ø12c/20		
PG10 y PG19	150×150	50	9ø12c/15	9ø12c/15		
PG11	215×215	55	9ø16c/22	9ø16c/22		
PG16	195×135	55	7ø16c/25	7ø16c/25		
(P2-P3) y (P20-P21)	550×190	65	9ø16c/20	27ø16c/20	9ø16c/20	27ø16c/20
(P6-P7) y (P14-P15)	560×560	65	12ø16c/20	27ø16c/20	10ø16c/25	22ø16c/25
(P16-PR1)	245×285	50	12ø16c/20	14ø16c/20	12ø16c/20	14ø16c/20
(P10-P11)	550×260	70	19ø12c/13	45ø12c/12	16ø12c/16	32ø12c/17
(P22-PR3)	320×160	80	9ø16c/17	18ø16c/17	7ø16c/22	14ø16c/22
(PG1-PR2)	220×160	50	6ø12c/25	9ø12c/25	6ø12c/25	9ø12c/25

Dirección General
de Infraestructuras y Servicios
CONSEJERIA DE EDUCACIÓN, JUVENTUD Y DEPORTE
Comunidad de Madrid

OBSERVACIONES

SUSTITUYE AL PLANO Nº	
En fecha	
SUSTITUIDO POR PLANO Nº	
En fecha	
VERIFICACIÓN DEL DOCUMENTO	
En fecha	
R+G / I+C / T+I	

MOLINERO ARQUITECTOS

© MOLINERO ARQUITECTOS es marca registrada.
El contenido de este documento es propiedad intelectual.

PROYECTO: PROYECTO BÁSICO Y DE EJECUCIÓN

OBRA: Ampliación de 10 aulas de primaria + 3 aulas de desdoble, biblioteca, zona administrativa y gimnasio en el CEIP William Shakespeare de Coslada (Madrid).

EMPLAZAMIENTO: CL. Puerto de Bilbao, 1. COSLADA (MADRID)

ASISTENCIA TÉCNICA: LUIS A. MOLINERO RODRIGUEZ

LA PROPIEDAD: DIRECCIÓN GENERAL DE INFRAESTRUTURAS Y SERVICIOS

PLANO: DESPIECE CIMENTACIÓN (ZAPATAS)

NÚMERO DE PLANO: E-02

CAPÍTULO: ESTRUCTURA

FECHA: JULIO 2017

ESCALA: 1/100

TAMAÑO: A-1