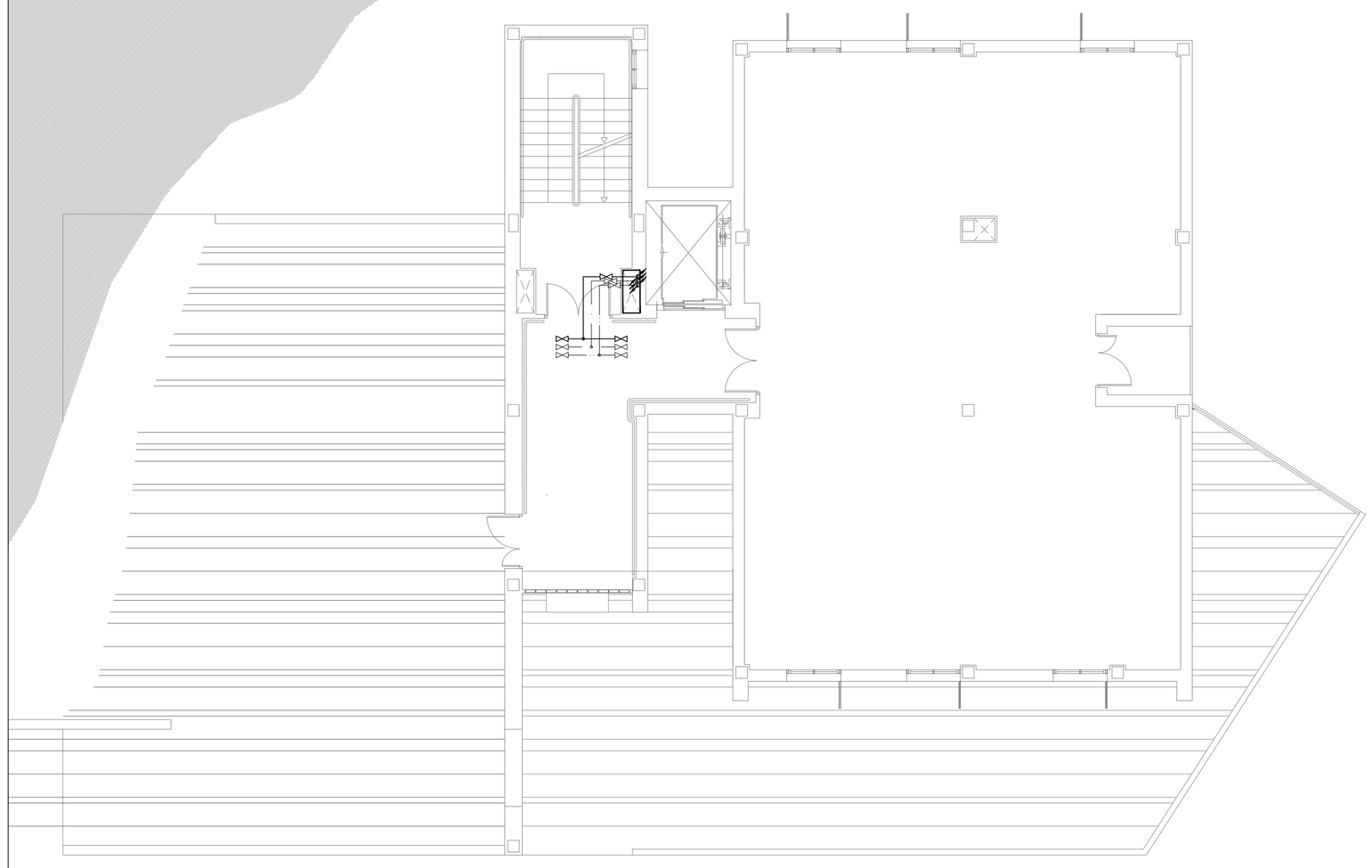

PLANTA PRIMERA

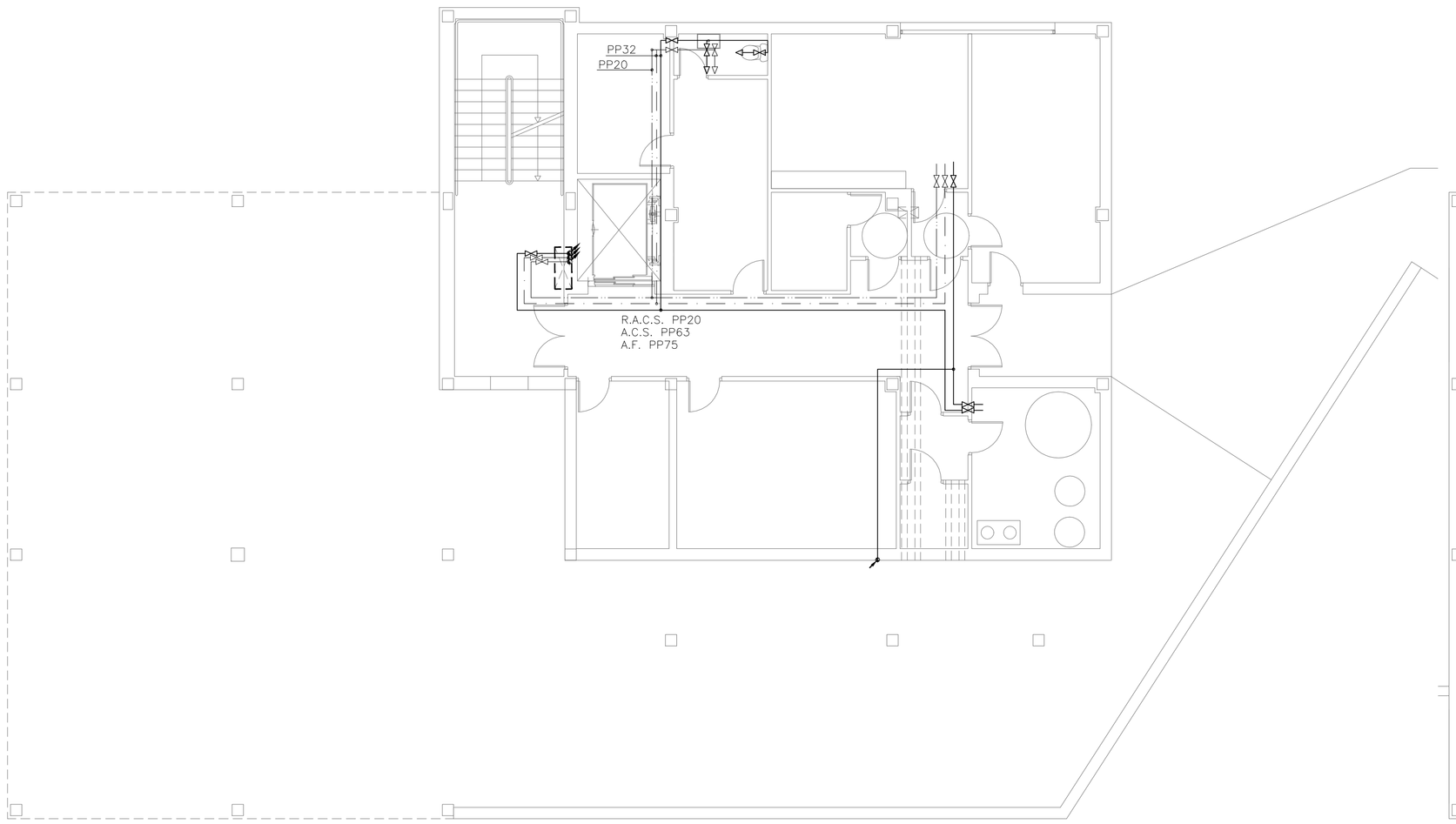

PLANTA SEMISOTANO

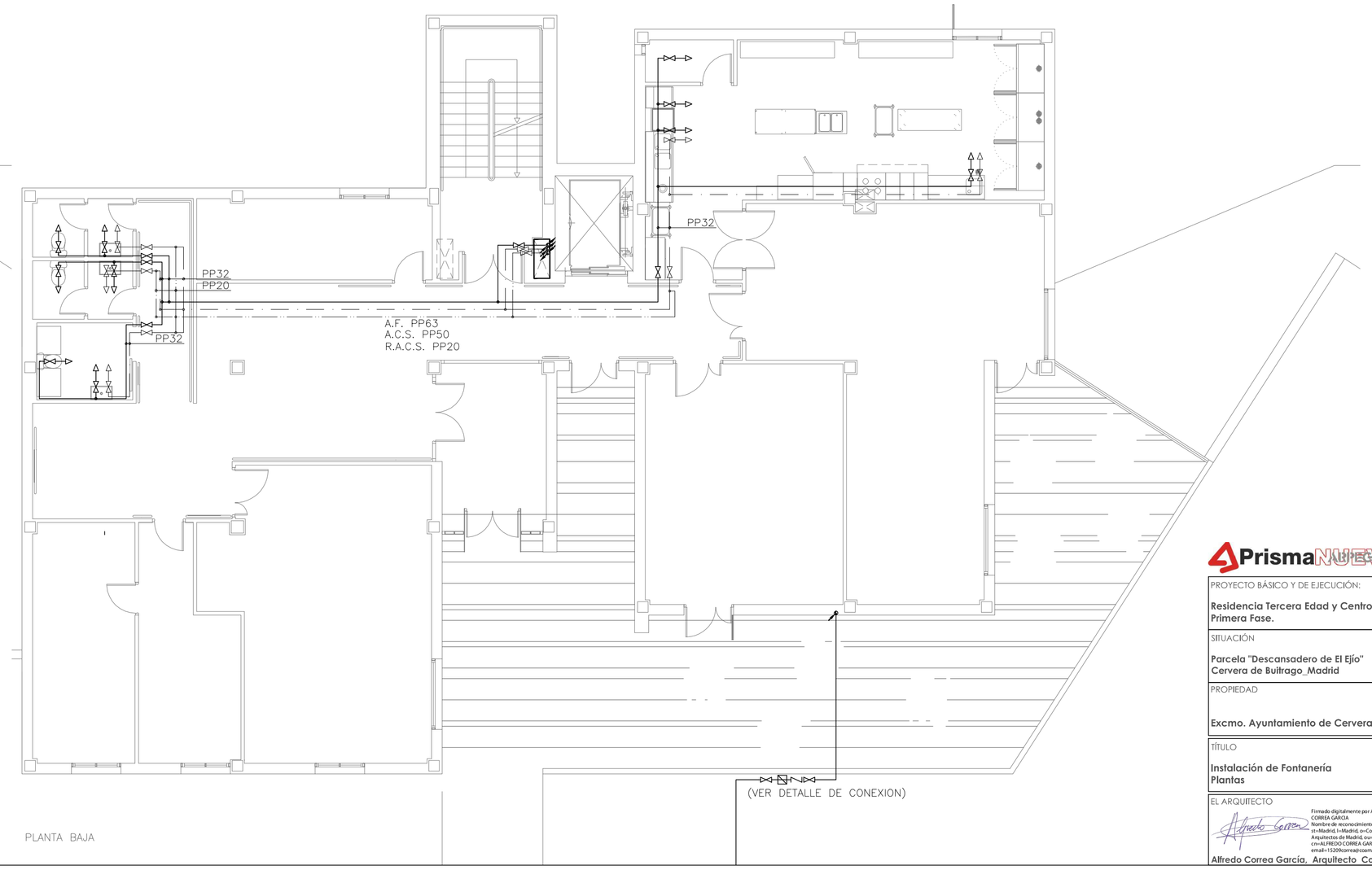

PLANTA BAJA

LEYENDA FONTANERIA

- TUBERÍA DE AGUA FRÍA
- TUBERÍA DE AGUA CALIENTE
- TUBERÍA DE AGUA CALIENTE RETORNO DE PE Ø20
- CONTADOR GENERAL DE A.F.
- VÁLVULA DE CORTE
- VÁLVULA ANTIRRETORNO
- PUNTO CONSUMO A.F.
- PUNTO CONSUMO A.C.S.
- TUBERÍA SUBE A PLANTA SUPERIOR
- TUBERÍA SUBE DE PLANTA INFERIOR
- TUBERÍA BAJA DE PLANTA SUPERIOR
- TUBERÍA BAJA A PLANTA INFERIOR
- TUBERÍA SUBE DE PLANTA INFERIOR Y CONTINÚA A PLANTA SUPERIOR
- TUBERÍA BAJA DE PLANTA SUPERIOR Y CONTINÚA A PLANTA INFERIOR
- TUBERÍA BAJA DE PLANTA INFERIOR Y SUBE A PLANTA SUPERIOR
- TUBERÍA SUBE DE PLANTA INFERIOR Y BAJA DE PLANTA SUPERIOR

DIÁMETRO MÍNIMO DE DERIVACIONES A APARATOS

APARATO	SIMBOLO	CONEXIÓN FINAL
LAVABO	(LA)	PP 20 mm
DUCHA	(DU)	PP 20 mm
INODORO	(WC)	PP 20 mm
FREGADERO	(FR)	PP 25 mm
GRIFO	(GR)	PP 20 mm
LAVAVAJILLAS INDUSTRIAL	(LJ)	PP 25 mm

PrismaNUEVO
CONSEJERÍA DE MEDIO AMBIENTE Y ORDENACIÓN DEL TERRITORIO
Comunidad de Madrid

PROYECTO BÁSICO Y DE EJECUCIÓN: **Residencia Tercera Edad y Centro de Día. Primera Fase.**	PROYECTO Nº **01/15**
	FECHA **Enero 2015**
SITUACIÓN **Parcela "Descansadero de El Ejío" Cervera de Buitrago_Madrid**	MODIFICADO
PROPIEDAD **Excmo. Ayuntamiento de Cervera de Buitrago**	ESCALA **1/100**
TÍTULO **Instalación de Fontanería Plantas**	PLANO Nº **FN01**
EL ARQUITECTO	POR LA PROPIEDAD

Firmado digitalmente por ALFREDO CORREA GARCIA
Nombre de reconocimiento (DN): c=ES, st=Madrid, l=Madrid, o=Colegio Oficial de Arquitectos de Madrid, ou=Colegiado, cn=ALFREDO CORREA GARCIA, email=15209correa@cicam.es

Alfredo Correa García, Arquitecto Col. 15209

Arquitectura Cercana
C/ Márquez, 6 -2D -28009- Madrid Tel. 915 780 445 / 685 698 625 www.arquitecturacercana.com

DETALLE CONEXIÓN TUBERÍA A LAVABO

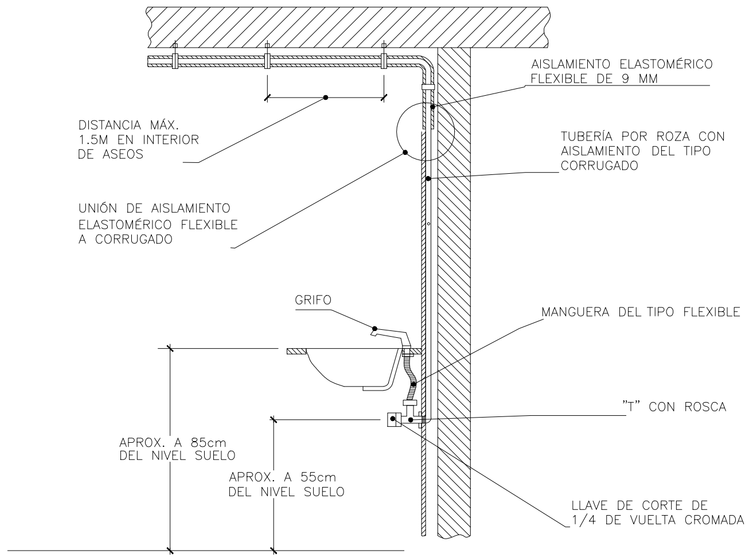

DETALLE AISLAMIENTO TUBERÍAS

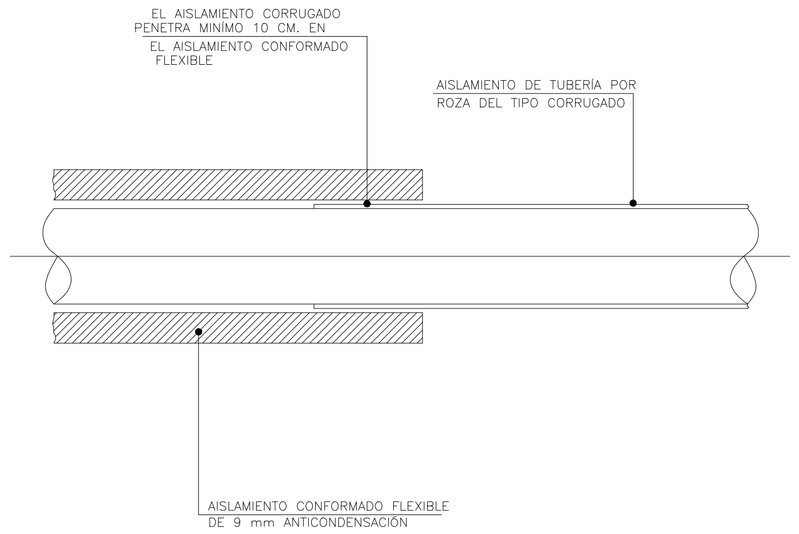

EQUIPO AUTOMÁTICO DE ELEVACIÓN DE AGUA SANITARIA

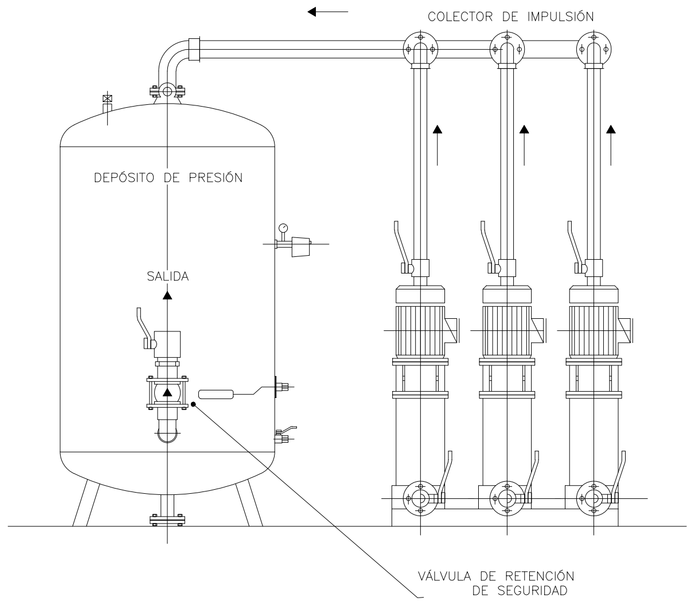

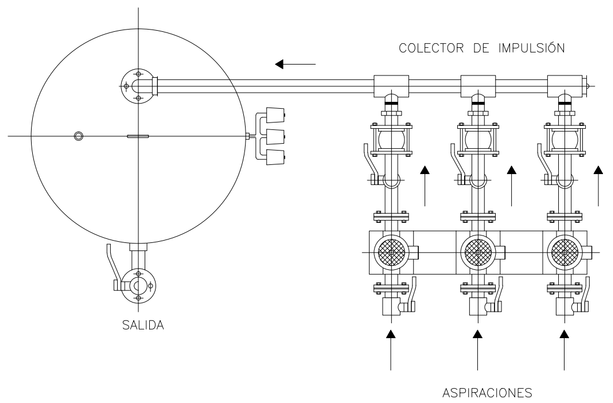

DETALLE TIPO ARQUETA LLAVE DE PASO

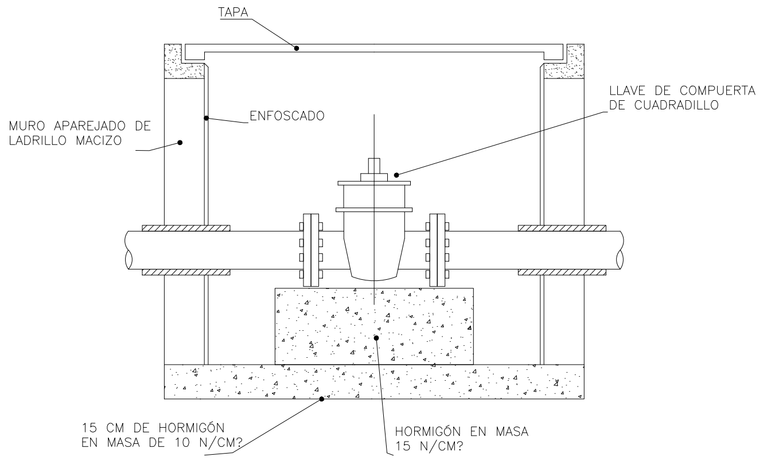

DETALLE ARMARIO DEL CONTADOR GENERAL

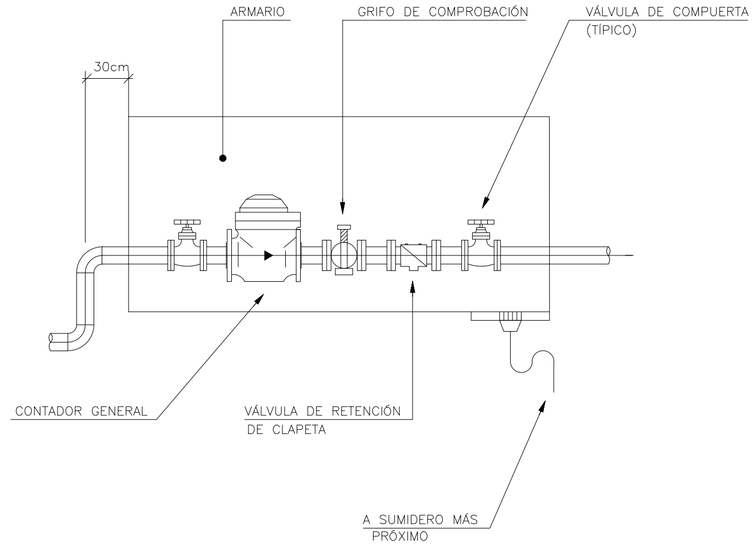

DETALLE SOPORTE TUBERÍA

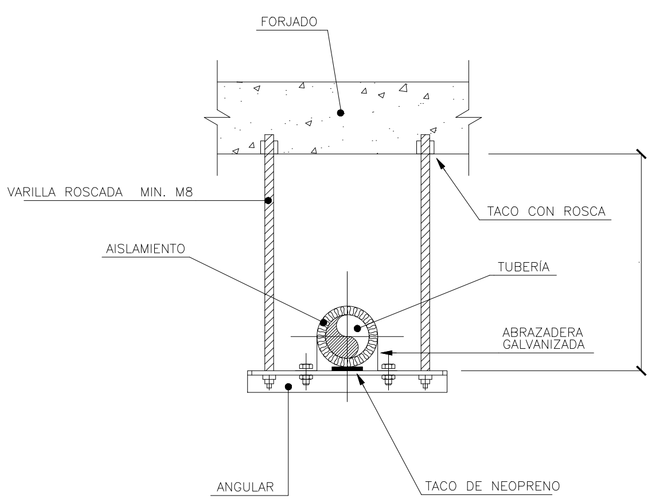

ESQUEMA DE PRINCIPIO DE FONTANERÍA

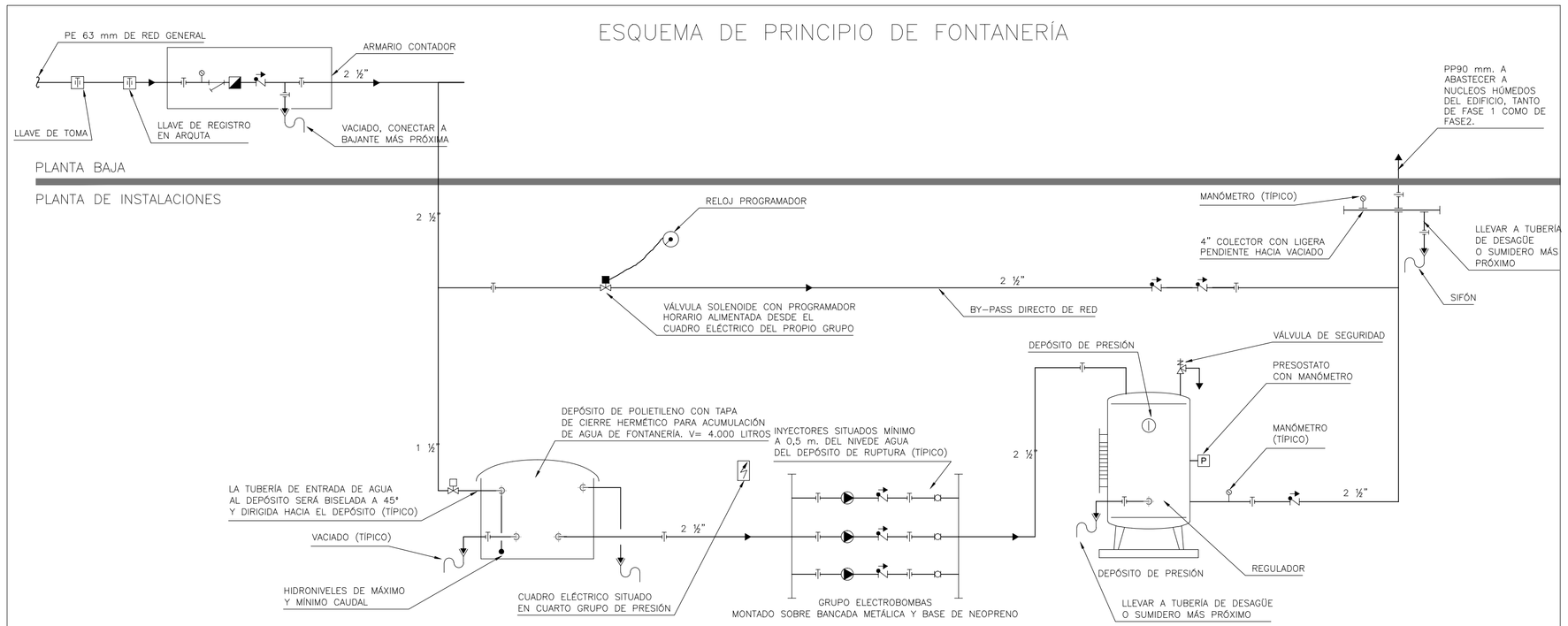

NOTAS GENERALES

1. LAS NOTAS GENERALES QUE FIGURAN A CONTINUACIÓN RESPONDEN A TRABAJOS QUE SON DE PLENA APLICACIÓN AL PRESENTE PROYECTO Y POR TANTO SE CONSIDERARÁN INCLUIDOS EN EL ALCANCE DEL TRABAJO DEL INSTALADOR SALVO INDICACIÓN CONTRARIA EN SU OFERTA.

2. ESTOS PLANOS FORMAN PARTE DE LOS DOCUMENTOS DE PROYECTO, CONJUNTAMENTE CON LA MEMORIA, ESPECIFICACIONES TÉCNICAS Y MEDICIONES, SIENDO DE APLICACIÓN ESTOS CUATRO DOCUMENTOS PARA DEFINIR EL ALCANCE COMPLETO DEL PROYECTO. EN EL CASO DE QUE EXISTIESE ALGUNA DISCREPANCIA ENTRE ESTOS DOCUMENTOS PREVALECERÁ EL CRITERIO DEL AUTOR DEL PROYECTO O EN SU DEFECTO EL DE LA DIRECCIÓN FACULTATIVA.

3. ESTOS PLANOS SON VÁLIDOS A EFECTOS DE INSTALACIONES EXCLUSIVAMENTE. EL RESTO DE LA INFORMACIÓN QUE CONTIENE EN MATERIA DE ESTRUCTURA, ARQUITECTURA, ETC DEBE SER CONTRASTADA CON LOS PLANOS DE ARQUITECTURA PREVIO AL COMIENZO DE CUALQUIER TRABAJO EN OBRA. EL ACABADO DE CUALQUIER ELEMENTO DE INSTALACIONES QUE QUEDE VISTO DEBERÁ SER APROBADO POR ARQUITECTURA.

4. PARA CRITERIOS DE MONTAJE, TRABAJOS Y MATERIALES COMPRENDIDOS O NO COMPRENDIDOS VER ESPECIFICACIONES.

5. SERÁ RESPONSABILIDAD DEL INSTALADOR LA COORDINACIÓN EN OBRA DE LAS INSTALACIONES DE SU COMPETENCIA CON LAS DE LOS OTROS OFICIOS ASI COMO LA COORDINACIÓN CON ESTRUCTURA Y OBRA CIVIL.

6. EL DEPOSITO DE AGUA QUEDA INCLUIDO AL SUMINISTRO DEL INSTALADOR DEL GRUPO DE PRESIÓN.

7. TODA LA VALVULERÍA, MAQUINARIA Y TUBERÍA DE INSTALACIONES DEBERÁ ESTAR PREVISTA PARA SOPORTAR LAS PRESIONES DE TRABAJO TENIENDO EN CUENTA LA ALTURA DEL EDIFICIO Y LAS CONDICIONES DE DISEÑO.

8. LA INSTALACIÓN DEL GRUPO COMPRENDE EL SUMINISTRO Y MONTAJE DE TODOS LOS ELEMENTOS INDICADOS, INCLUSO TARADO DE LOS DISPOSITIVOS DE PROTECCIÓN, CUADRO ELÉCTRICO CONTACTORES, CONTACTOS LIBRES DE TENSIÓN ETC., (VER SEÑALES DE CONTROL NECESARIAS EN INSTALACIÓN DE AIRE ACONDICIONADO) Y CABLEADO COMPLETO HASTA EL CUADRO DEL GRUPO, Y DE ESTE AL CUADRO GENERAL.

TUBERIA

9. TODA LA TUBERÍA DE AGUA FRÍA Y CALENTADA SERÁ EN POLIPROPILENO, TANTO EN LOS RAMALES GENERALES COMO EN LA DISTRIBUCIÓN INTERIOR DE ASEOS.

10. TODA LA TUBERÍA POR ROZA SE INSTALARÁ PROTEGIDA CON TUBO FLEXIBLE CORRUGADO SIN EXCEPCIÓN.

11. TODAS LAS TUBERÍAS QUE ATRAVIESEN OBRAS DE ALBAÑILERÍA SERÁN PROVISTOS DE MANGUITOS PASAMUROS.

12. TODAS LAS TUBERÍAS DISPONDRÁN ENTRE EL AISLAMIENTO Y EL SOPORTE DE APOYO DE UN ASIENTO METÁLICO. EN LOS PUNTOS DONDE EL SOPORTE ABRAZE O SEA APOYO DIRECTO DE LA TUBERÍA SE DISPONDRÁ ENTRE ESTA Y AQUÉL DE UN MATERIAL ABSORBENTE DE VIBRACIONES.

13. EL INSTALADOR DE FONTANERÍA Y SANEAMIENTO DEBERÁ COORDINAR CON LOS INSTALADORES DE OTRAS ESPECIALIDADES LOS PEINES DE TUBERÍAS CON SOPORTE COMÚN.

14. SE IDENTIFICARÁN LOS EQUIPOS Y CIRCUITOS CON LAS REFERENCIAS DE PROYECTO MEDIANTE ETIQUETAS DE BAQUILITA O METÁLICAS. SE IDENTIFICARÁN TUBERÍAS Y SENTIDOS DEL FLUJO DE AGUA MEDIANTE BANDAS DE COLORES. ESTAS IDENTIFICACIONES SE REQUIEREN EN LAS REDES DE TODO EL EDIFICIO, ES DECIR, SALAS DE MÁQUINAS, PATINILLOS Y DERIVACIONES A/DE PLANTA.

15. EL SUMINISTRO DEL INSTALADOR INCLUYE EL ACABADO FINAL CON PINTURA DE EQUIPOS, TUBERÍA NO AISLADA Y SOPORTES SEGÚN CÓDIGO DE COLORES QUE INDIQUE LA DIRECCIÓN FACULTATIVA.

16. LA SITUACIÓN INDICADA EN PLANOS PARA LOS DISTINTOS EQUIPOS Y VALVULERÍA DISPUESTA EN FALSO TECHO SE COORDINARÁ CON LA UBICACIÓN DE REGISTROS.

17. EN TODOS LOS PATINILLOS POR LOS QUE DISCURRAN PEINES DE TUBERÍAS SE DISPONDRÁ DE VENTANA DE REGISTRO CON PUERTA (POR ARQUITECTURA).

18. SERÁ COMPETENCIA DEL INSTALADOR EL SELLADO CORTAFUEGOS CON MATERIAL HOMOLOGADO EN HUECOS Y PARAMENTOS AL PASO DE LAS DISTINTAS INSTALACIONES DE CONDUCTOS, BANDEJAS, CANALIZACIONES, TUBERÍAS Y DE CUALQUIER TIPO DE CONDUCCIÓN PARA UNA RESISTENCIA AL FUEGO SEGÚN EL ELEMENTO SECTORIZADOR QUE SE CRUCE.

19. TODOS LOS EQUIPOS SIN EXCEPCIÓN DISPONDRÁN DE ARRANQUE MANUAL Y AUTOMÁTICO. EL DISPOSITIVO DE ARRANQUE MANUAL SERÁ RESPONSABILIDAD EXCLUSIVA DEL INSTALADOR DE FONTANERÍA Y SANEAMIENTO. EL DISPOSITIVO DE ARRANQUE AUTOMÁTICO SERÁ SEGÚN SE INDIQUE EN PROYECTO.

PrismaNUEVO — CONSEJERÍA DE MEDIO AMBIENTE Y ORDENACIÓN DEL TERRITORIO — Comunidad de Madrid

PROYECTO BÁSICO Y DE EJECUCIÓN: **Residencia Tercera Edad y Centro de Día. Primera Fase.**	PROYECTO Nº 01/15
SITUACIÓN **Parcela "Descansadero de El Ejío" Cervera de Buitrago_Madrid**	FECHA **Enero 2015**
PROPIEDAD **Excmo. Ayuntamiento de Cervera de Buitrago**	MODIFICADO
TÍTULO **Instalación de Fontanería Detalles Generales y Esquema de Principio**	ESCALA S/E
EL ARQUITECTO **Alfredo Correa García. Arquitecto Col. 15209** — Firmado digitalmente por ALFREDO CORREA GARCIA. Nombre de reconocimiento (DN): c=ES, o=Madrid, l=Madrid, o=Colegio Oficial de Arquitectos de Madrid, ou=Particular, cn=ALFREDO CORREA GARCIA, email=15209correa@coam.es.	POR LA PROPIEDAD — PLANO Nº FN02